| MACA S.R.L. RODILLOS PARA CINTAS TRANSPORTADORAS | ***Planilla general de detalle*** | | FECHA | |
|---|---|---|---|---|
| | **CLIENTE** | | **NOTA DE PEDIDO Nº** | |
| | **ORDEN DE FABRICACION Nº** | | | |

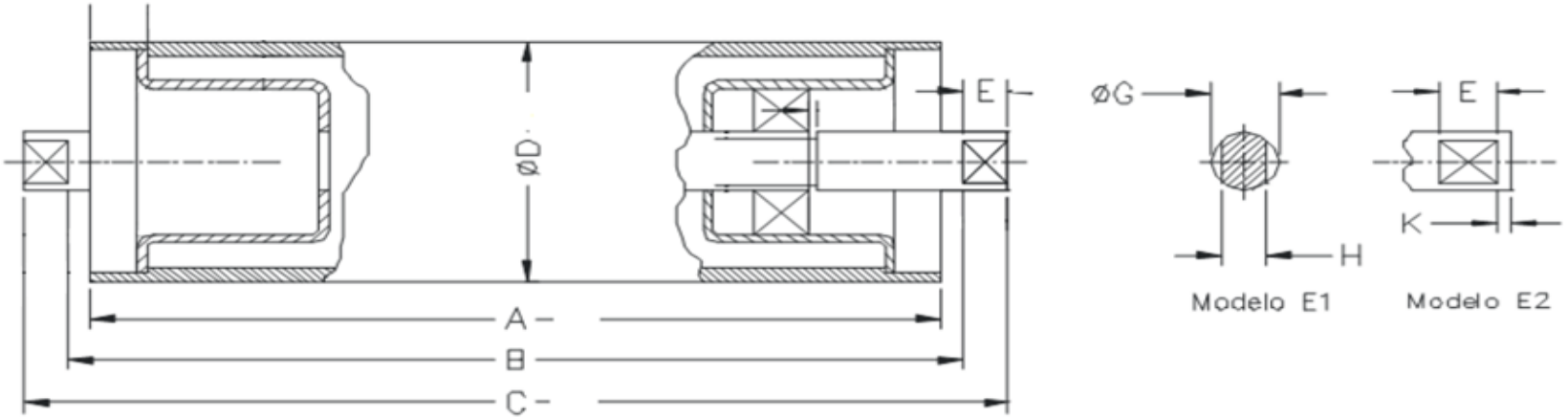


| ITEM | CANT. | A | C | Ø D | E | Ø G | H | K | RODAMIENTO NUMERO | | | | OBSERVACIONES |
|---|---|---|---|---|---|---|---|---|---|---|---|---|---|
| **1** | | | | | | | | | | | | | |
| **2** | | | | | | | | | | | | | |
| **3** | | | | | | | | | | | | | |
| **4** | | | | | | | | | | | | | |
| **5** | | | | | | | | | | | | | |
| **6** | | | | | | | | | | | | | |
| | | | | | | | | | | | | | |
| | | | | | | | | | | | | | |
| | | | | | | | | | | | | | |
| | | | | | | | | | | | | | |
| | | | | | | | | | | | | | |
| | | | | | | | | | | | | | |